MVMO 125 bVs Ap

Runde Metallgitter für Be- und Entlüftung

• Gehäusematerial: Polished aluminium

	Maßeinheit	MVMO 125 bVs Ap
Luftkanalgröße	mm	125

Abmessungen
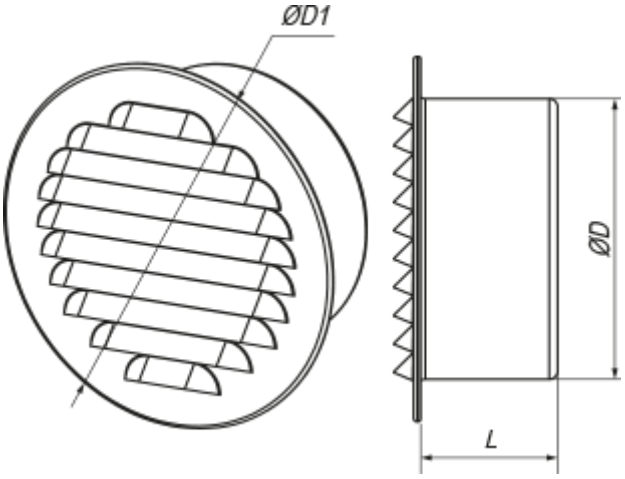
D	D1	L
124	154.5	48