MVMO 150 bV1s An

Runde Metallgitter für Be- und Entlüftung

• Gehäusematerial: Anodized aluminium

	Maßeinheit	MVMO 150 bV1s An
Luftkanalgröße	mm	150

Abmessungen
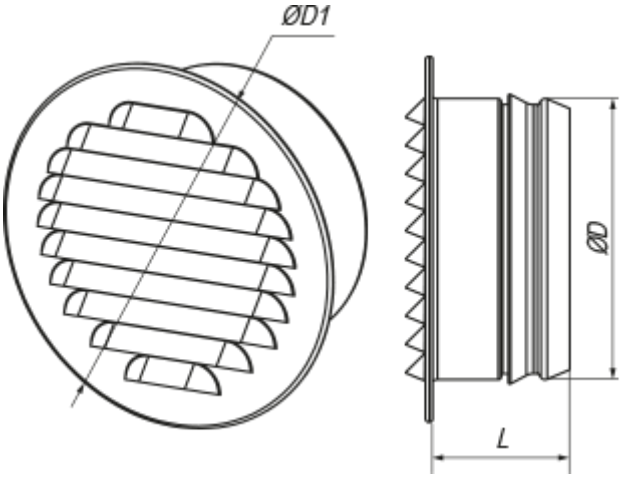
D	D1	L
149	179.5	48