# MVMO 150 bVs Ap

Runde Metallgitter für Be- und Entlüftung

• Gehäusematerial: Polished aluminium

| | Maßeinheit | MVMO 150 bVs Ap |
|---|---|---|
| Luftkanalgröße | mm | 150 |

## Abmessungen
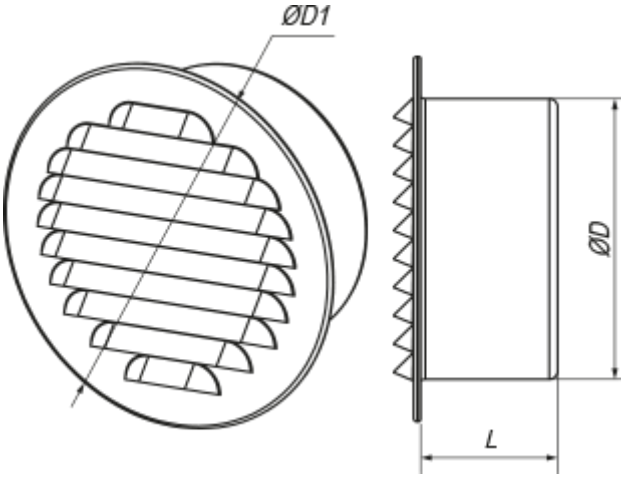
| D | D1 | L |
|---|---|---|
| 149 | 179.5 | 48 |