MVMO 150 bVs N

Runde Metallgitter für Be- und Entlüftung

• Gehäusematerial: Stainless steel

	Maßeinheit	MVMO 150 bVs N
Luftkanalgröße	mm	150

Abmessungen
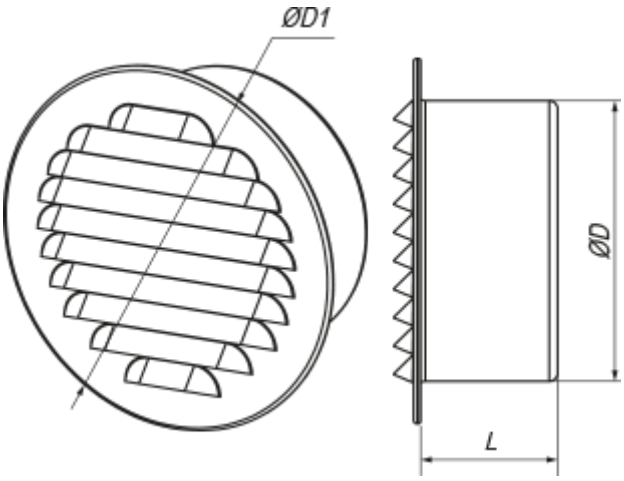
D	D1	L
149	179.5	48