MVMO1 100 bs

Metallgitter für Be- und Entlüftung

• Gehäusematerial: Steel

	Maßeinheit	MVMO1 100 bs
Luftkanalgröße	mm	100

Abmessungen
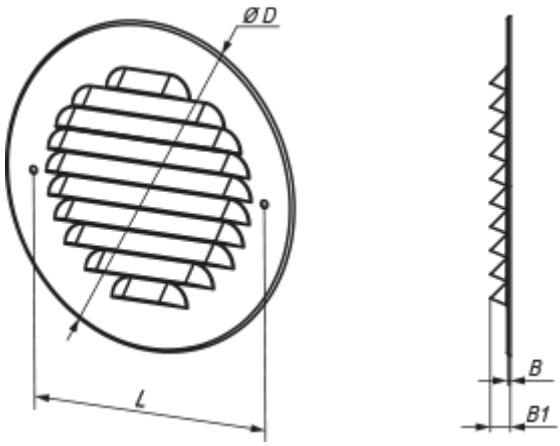
D	B	B1	L
142	1.3	8.4	114