MVMP 100

Einreihige Metallgitter für Be- und Entlüftung

• Gehäusematerial: Coated steel

	Maßeinheit	MVMP 100

Abmessungen
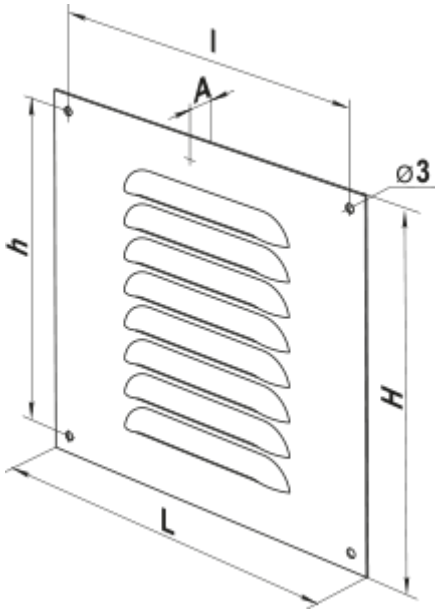
L	H	l	h	A
100	100	86	86	0.8