MVMP 100x300

Einreihige Metallgitter für Be- und Entlüftung

• Gehäusematerial: Coated steel

	Maßeinheit	MVMP 100x300

Abmessungen
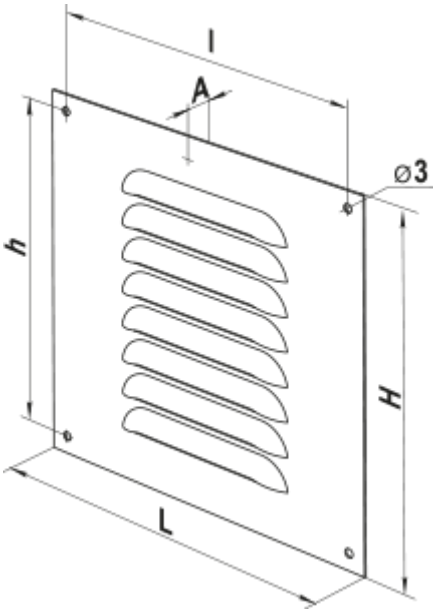
L	H	l	h	A
100	300	86	288	0.8