# MVMP 125

Einreihige Metallgitter für Be- und Entlüftung

• Gehäusematerial: Coated steel

| | Maßeinheit | MVMP 125 |
|---|---|---|

## Abmessungen
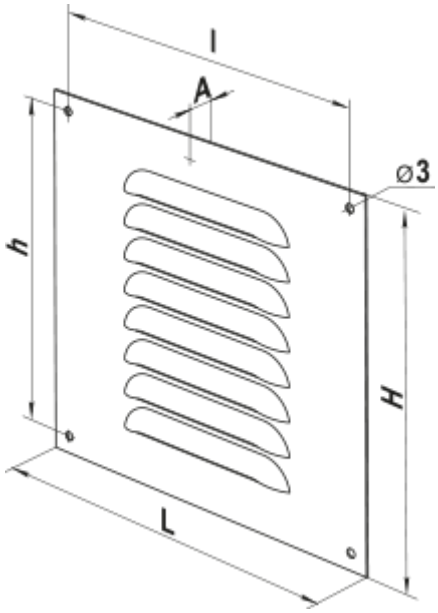
| L | H | l | h | A |
|---|---|---|---|---|
| 125 | 125 | 111 | 111 | 0.8 |