MVMP 150

Einreihige Metallgitter für Be- und Entlüftung

• Gehäusematerial: Coated steel

	Maßeinheit	MVMP 150

Abmessungen
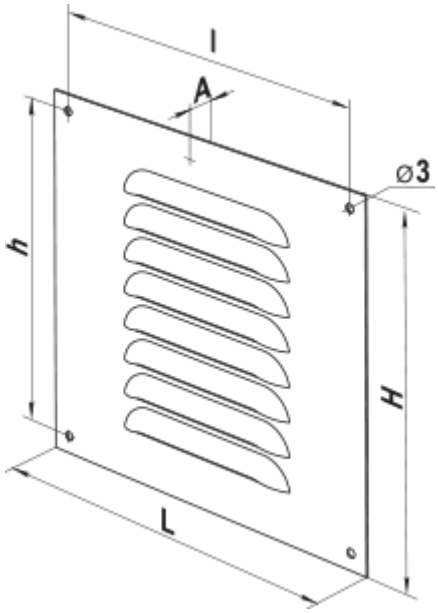
L	H	l	h	A
150	150	136	136	0.8