MVMP 150x250

Einreihige Metallgitter für Be- und Entlüftung

• Gehäusematerial: Coated steel

	Maßeinheit	MVMP 150x250

Abmessungen
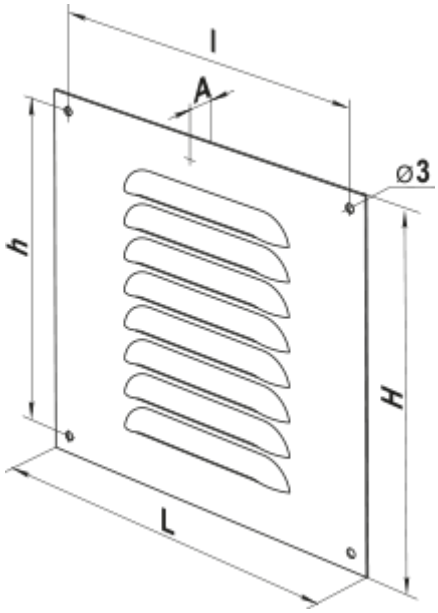
L	H	l	h	A
150	250	136	236	0.8