# MVMP 150x350

Einreihige Metallgitter für Be- und Entlüftung

• Gehäusematerial: Coated steel

| | Maßeinheit | MVMP 150x350 |
|---|---|---|

## Abmessungen
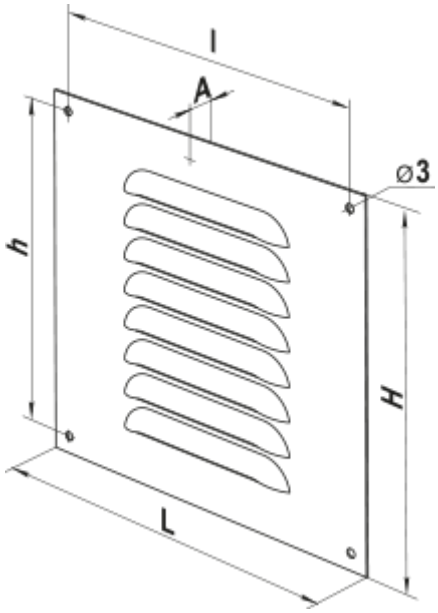
| L | H | l | h | A |
|---|---|---|---|---|
| 150 | 350 | 136 | 336 | 0.8 |