MVMP 155

Einreihige Metallgitter für Be- und Entlüftung

• Gehäusematerial: Coated steel

	Maßeinheit	MVMP 155

Abmessungen
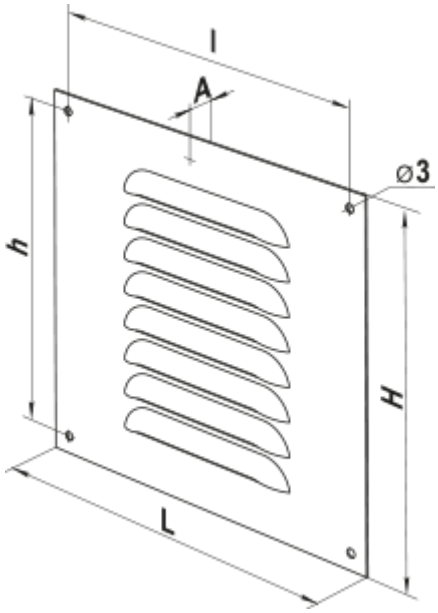
L	H	l	h	A
155	155	141	141	0.8