MVMP 170

Einreihige Metallgitter für Be- und Entlüftung

• Gehäusematerial: Coated steel

	Maßeinheit	MVMP 170

Abmessungen
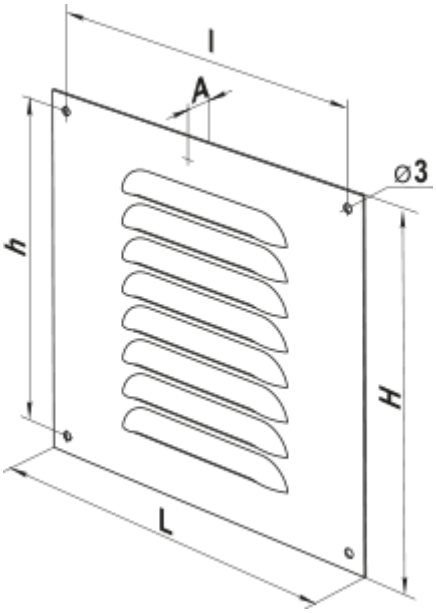
L	H	l	h	A
170	170	156	156	0.8