MVMP 175

Einreihige Metallgitter für Be- und Entlüftung

• Gehäusematerial: Coated steel

	Maßeinheit	MVMP 175

Abmessungen
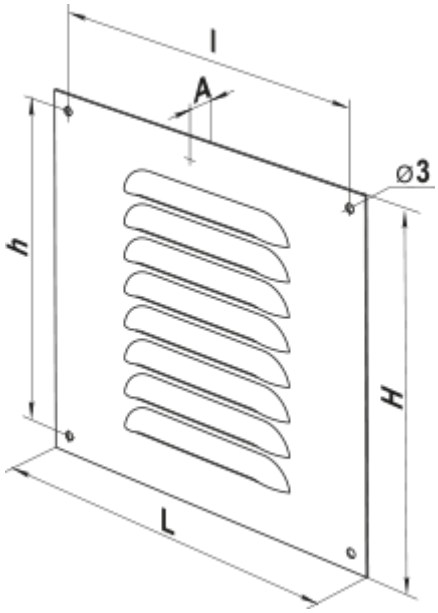
L	H	l	h	A
175	175	161	161	0.8