MVMP 180x250

Einreihige Metallgitter für Be- und Entlüftung

• Gehäusematerial: Coated steel

	Maßeinheit	MVMP 180x250

Abmessungen
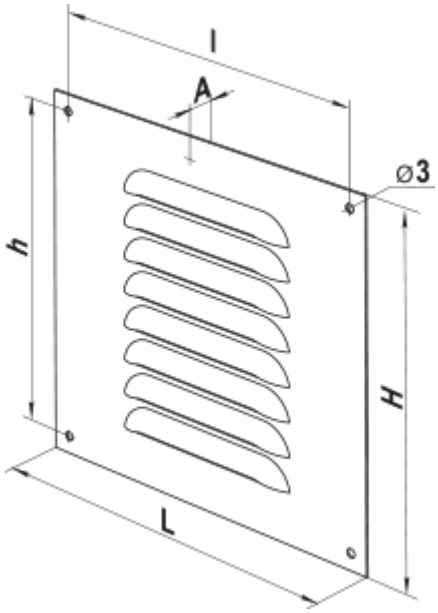
L	H	l	h	A
180	250	166	236	0.8