MVMP 195x245/2



Mehrreihige Metallgitter mit schrägen Lamellen

- Gehäusematerial: Beschichteter Stahl

	Maßeinheit	MVMP 195x245/2

Abmessungen

L	H	l	h	A
195	245	181	231	0.8

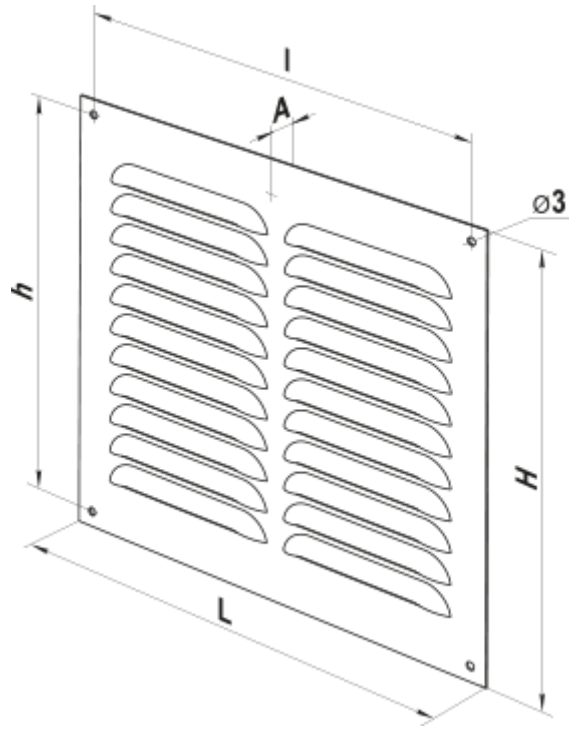
l
A
⌀3
h
H
L