MVMP 200x300/2



Mehrreihige Metallgitter mit schrägen Lamellen

• Gehäusematerial: Beschichteter Stahl

	Maßeinheit	MVMP 200x300/2

Abmessungen

L	H	l	h	A
200	300	186	286	0.8

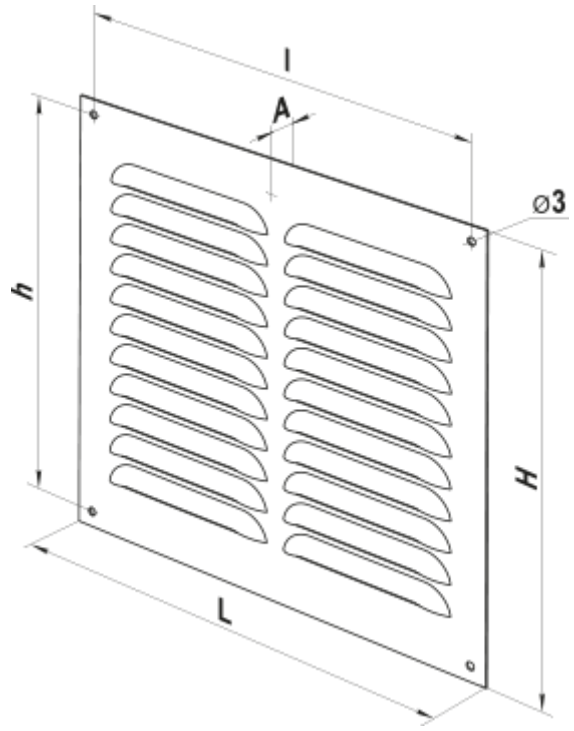
l
A
⌀3
h
H
L