MVMP 240x190/2



Mehrreihige Metallgitter mit schrägen Lamellen

• Gehäusematerial: Beschichteter Stahl

	Maßeinheit	MVMP 240x190/2

Abmessungen

L	H	l	h	A
240	190	226	176	0.8

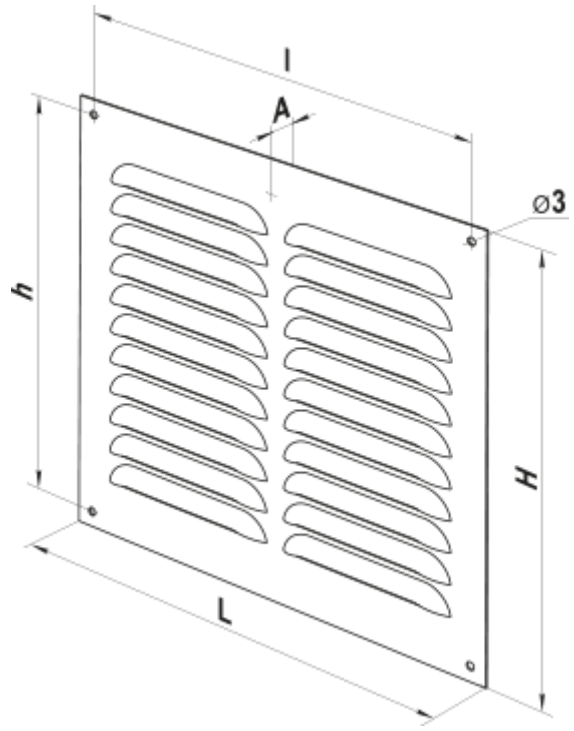
l
A
⌀3
h
H
L