MVMP 245x195/2

Mehrreihige Metallgitter für Be- und Entlüftung

• Gehäusematerial: Coated steel

	Maßeinheit	MVMP 245x195/2

Abmessungen

L	H	l	h	A
245	195	231	181	0.8

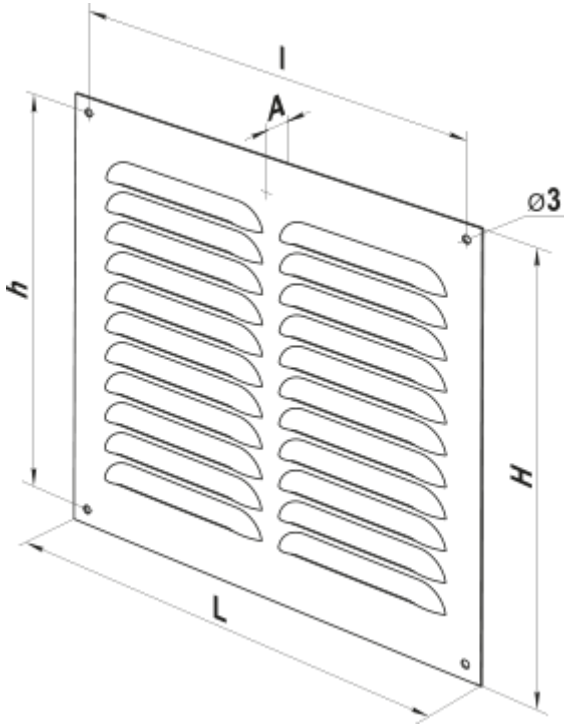
l
A
⌀3
h
H
L