MVMP 250x110/2

Mehrreihige Metallgitter für Be- und Entlüftung

• Gehäusematerial: Coated steel

	Maßeinheit	MVMP 250x110/2

Abmessungen

L	H	l	h	A
250	110	236	96	0.8

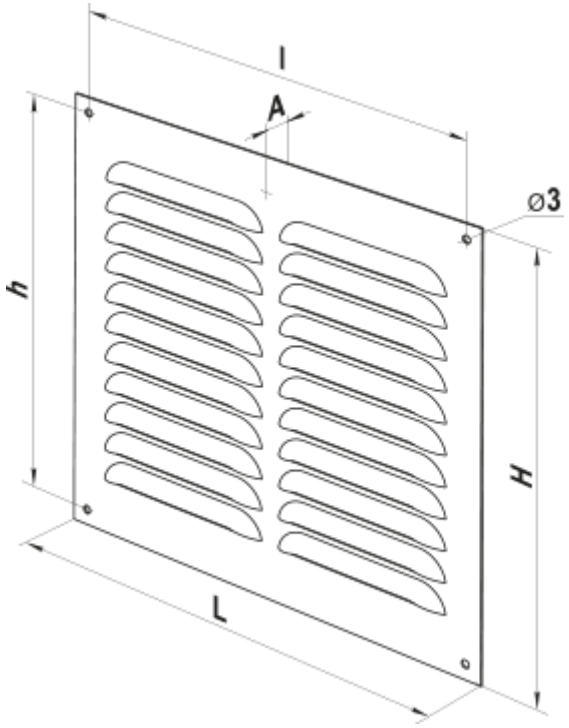
l
A
⌀3
h
H
L