# MVMP 250x300/2

Mehrreihige Metallgitter für Be- und Entlüftung

• Gehäusematerial: Coated steel

| | Maßeinheit | MVMP 250x300/2 |
|---|---|---|

## Abmessungen

| L | H | l | h | A |
|---|---|---|---|---|
| 250 | 300 | 236 | 286 | 0.8 |

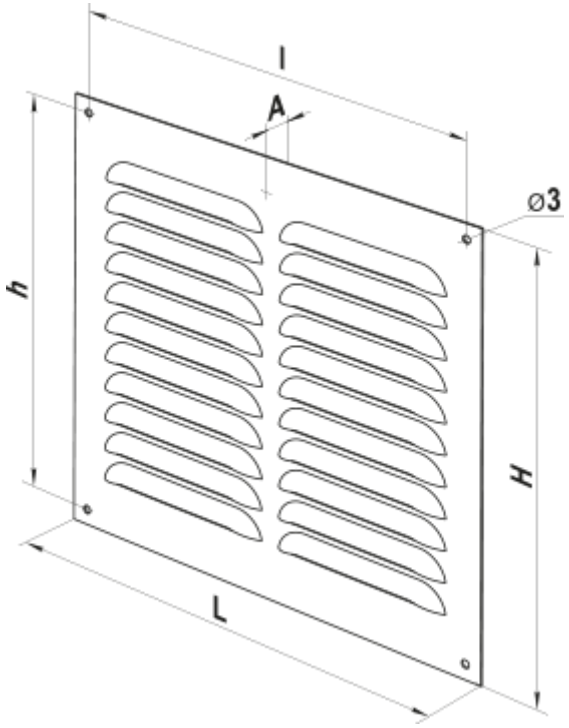
l
A
⌀3
h
H
L