MVMP 250x450/2



Mehrreihige Metallgitter mit schrägen Lamellen

• Gehäusematerial: Beschichteter Stahl

	Maßeinheit	MVMP 250x450/2

Abmessungen

L	H	l	h	A
250	450	236	436	0.8

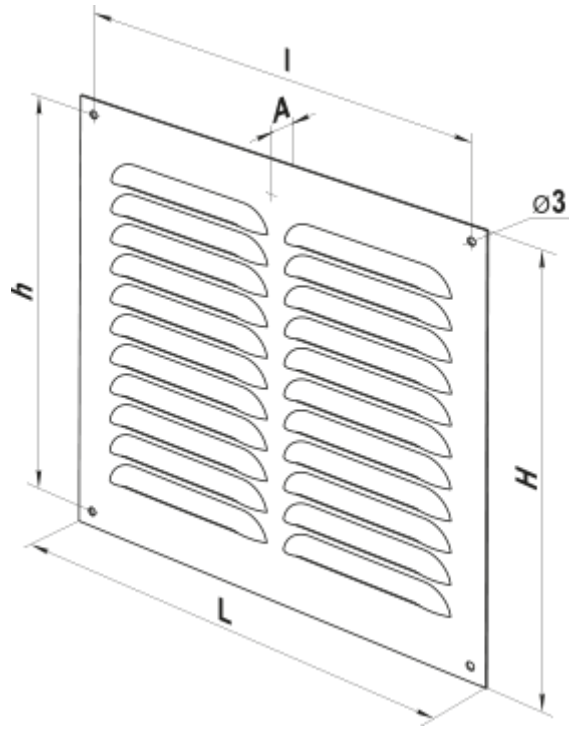
l
A
⌀3
h
H
L