MVMP 250x500/2



Mehrreihige Metallgitter mit schrägen Lamellen

• Gehäusematerial: Beschichteter Stahl

	Maßeinheit	MVMP 250x500/2

Abmessungen

L	H	l	h	A
250	500	236	486	0.8

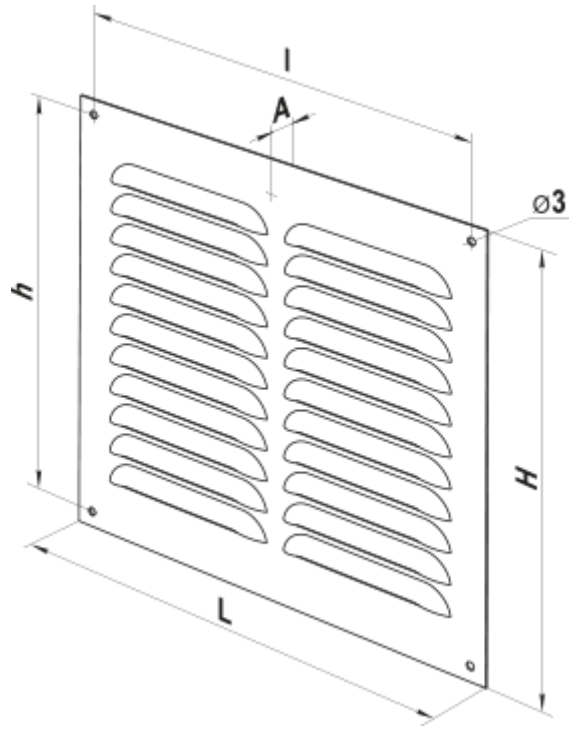
l
A
⌀3
h
H
L