MVMP 300/3



Mehrreihige Metallgitter mit schrägen Lamellen

• Gehäusematerial: Beschichteter Stahl

	Maßeinheit	MVMP 300/3

Abmessungen

L	H	l	h	A
300	300	286	286	0.8

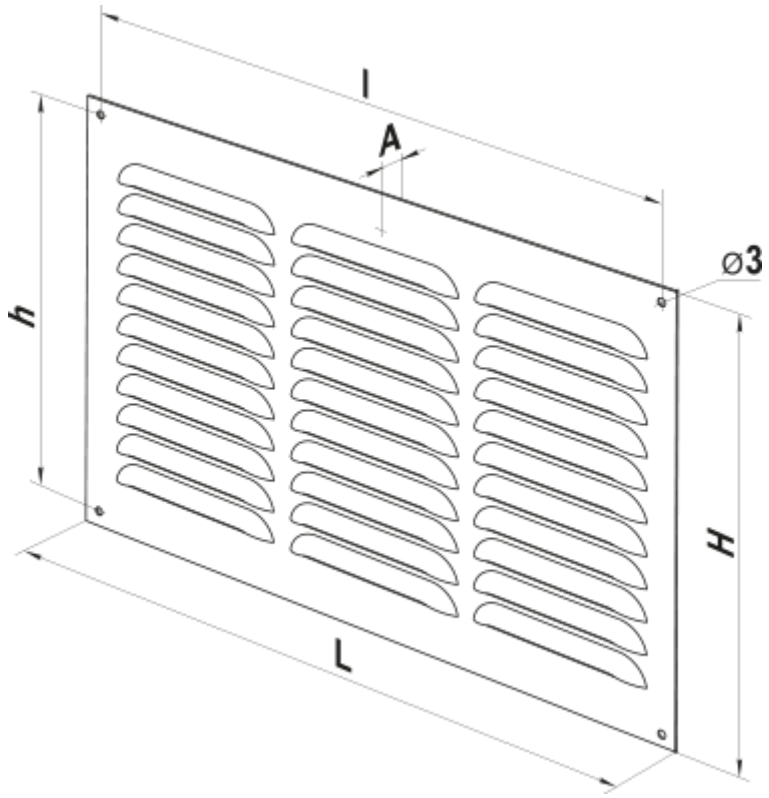
l
A
h
⌀3
H
L