MVMP 300x210/3



Mehrreihige Metallgitter mit schrägen Lamellen

• Gehäusematerial: Beschichteter Stahl

	Maßeinheit	MVMP 300x210/3

Abmessungen

L	H	l	h	A
300	210	286	196	0.8

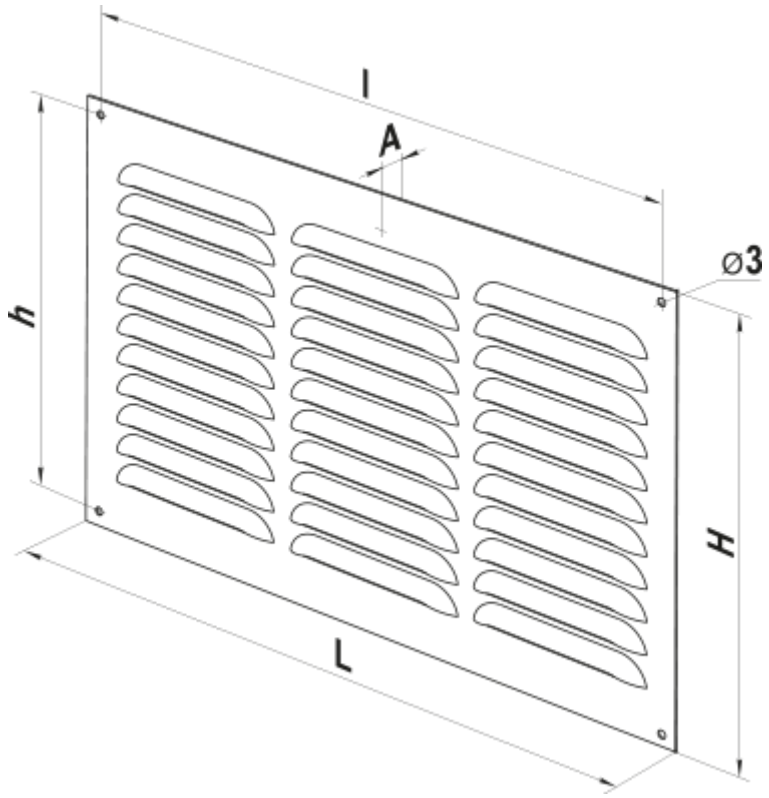
l
A
h
⌀3
H
L