MVMP 305x200/3



Mehrreihige Metallgitter mit schrägen Lamellen

• Gehäusematerial: Beschichteter Stahl

	Maßeinheit	MVMP 305x200/3

Abmessungen

L	H	l	h	A
305	200	291	186	0.8

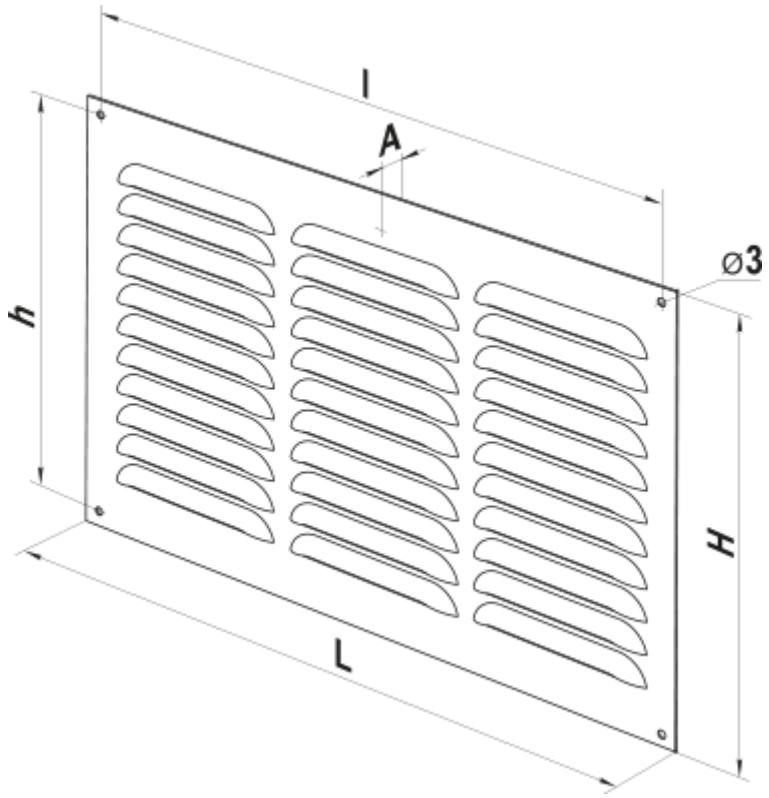
l
A
h
⌀3
H
L