# MVMP 305x250/3



Mehrreihige Metallgitter mit schrägen Lamellen

• Gehäusematerial: Beschichteter Stahl

| | Maßeinheit | MVMP 305x250/3 |
|---|---|---|

## Abmessungen

| L | H | l | h | A |
|---|---|---|---|---|
| 305 | 250 | 291 | 236 | 0.8 |

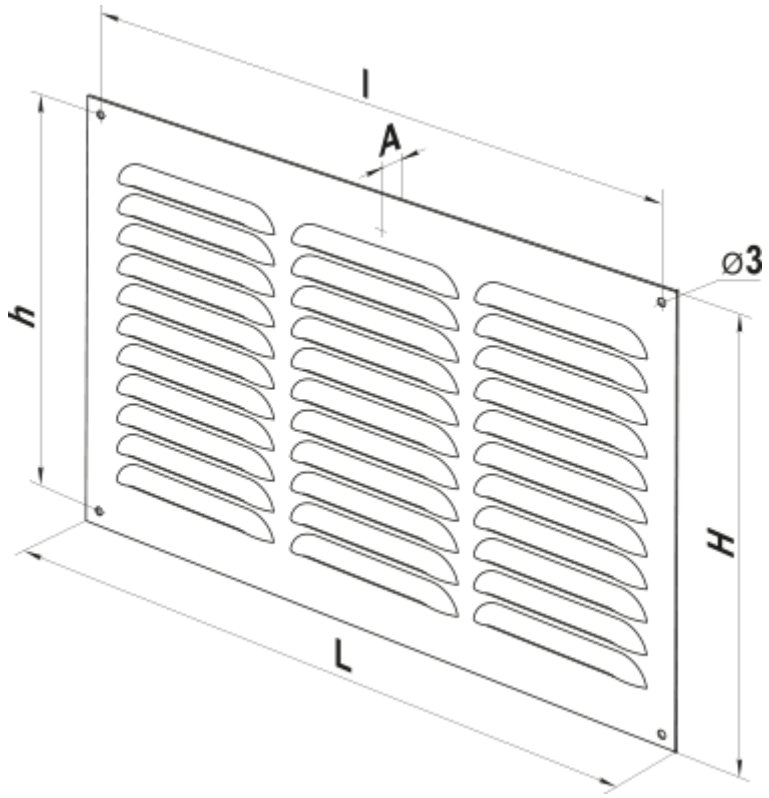
l
A
h
⌀3
H
L