MVMP 305x500/3



Mehrreihige Metallgitter mit schrägen Lamellen

• Gehäusematerial: Beschichteter Stahl

	Maßeinheit	MVMP 305x500/3

Abmessungen

L	H	l	h	A
305	500	291	486	0.8

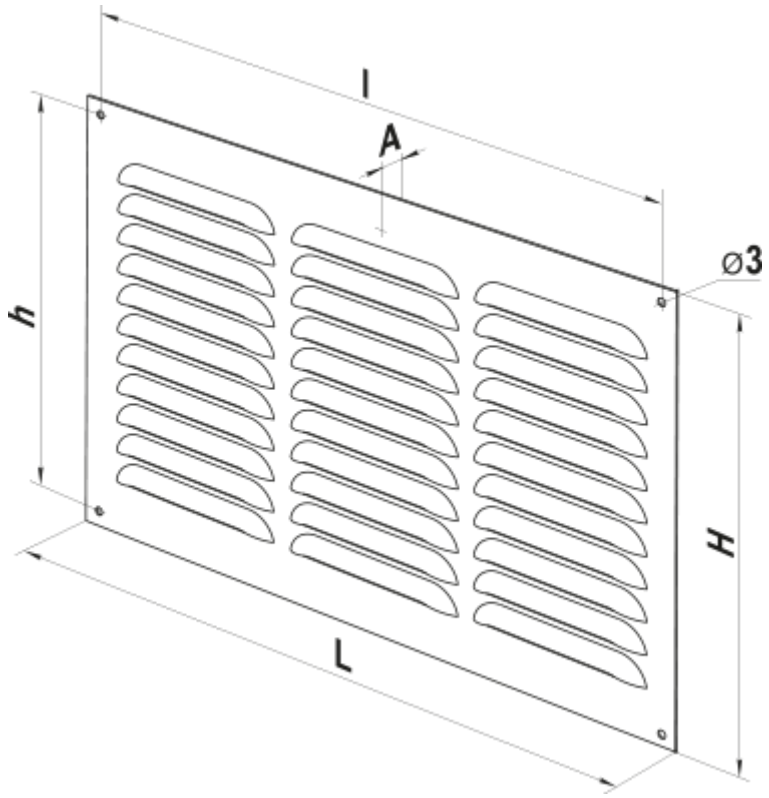
l
A
h
⌀3
H
L