MVMP 350/3



Mehrreihige Metallgitter mit schrägen Lamellen

• Gehäusematerial: Beschichteter Stahl

	Maßeinheit	MVMP 350/3

Abmessungen

L	H	l	h	A
350	350	336	336	0.8

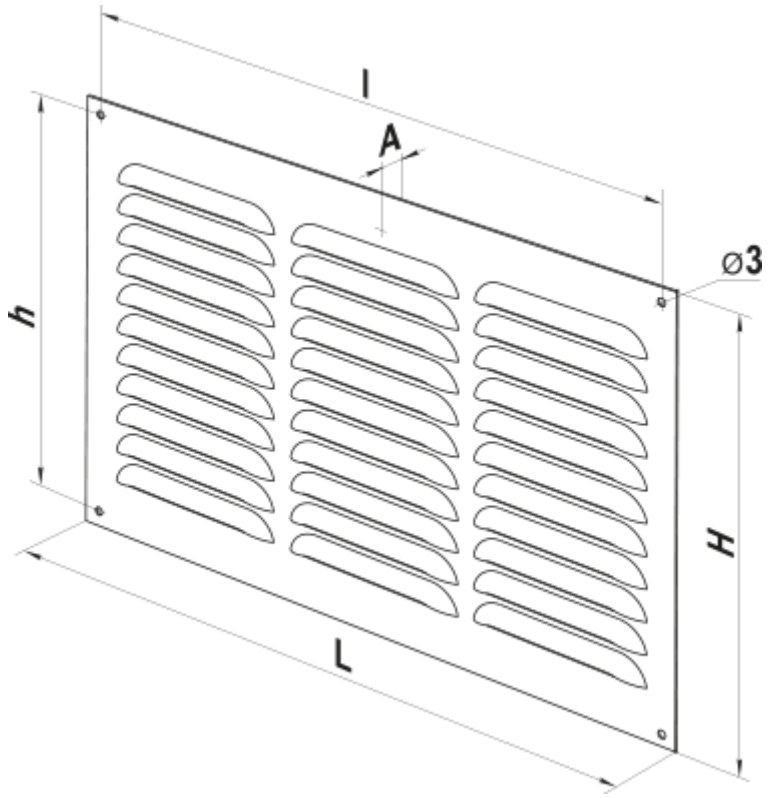
l
A
h
⌀3
H
L