# MVMP 350x300/3



Mehrreihige Metallgitter mit schrägen Lamellen

• Gehäusematerial: Beschichteter Stahl

| | Maßeinheit | MVMP 350x300/3 |
|---|---|---|

## Abmessungen

| L | H | l | h | A |
|---|---|---|---|---|
| 350 | 300 | 336 | 286 | 0.8 |

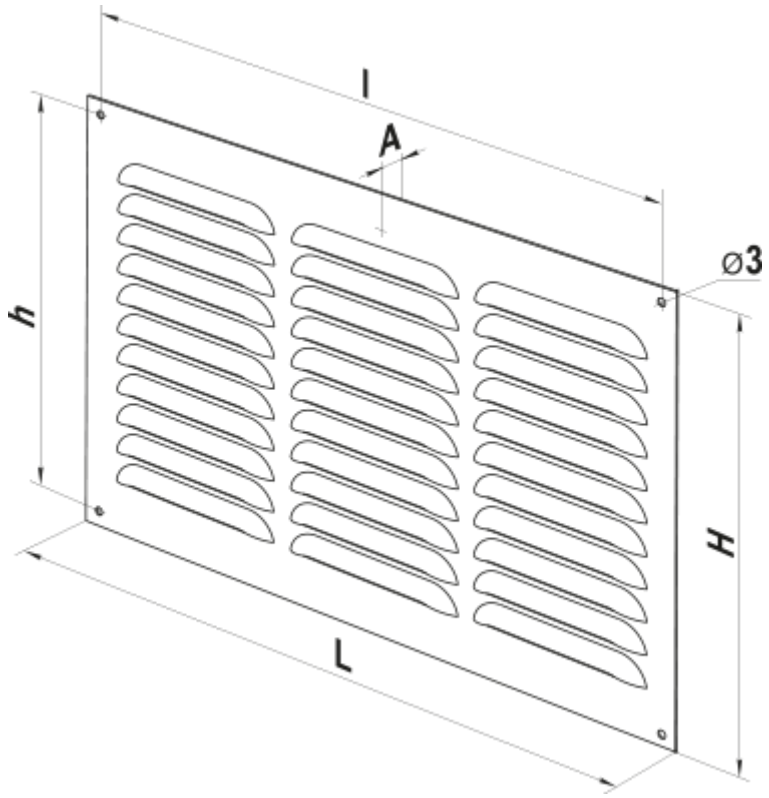
l
A
h
⌀3
H
L