MVMP 350x450/3



Mehrreihige Metallgitter mit schrägen Lamellen

• Gehäusematerial: Beschichteter Stahl

	Maßeinheit	MVMP 350x450/3

Abmessungen

L	H	l	h	A
350	450	336	436	0.8

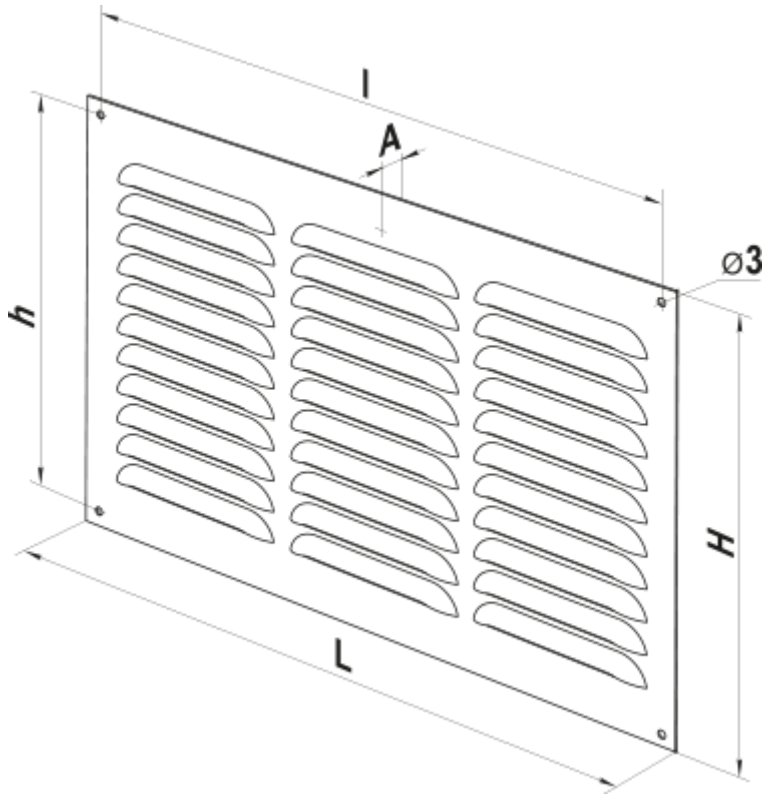
l
A
h
⌀3
H
L