MVMP 430x80

Metall-Türgitter für Be- und Entlüftung

• Gehäusematerial: Steel

	Maßeinheit	MVMP 430x80

Abmessungen
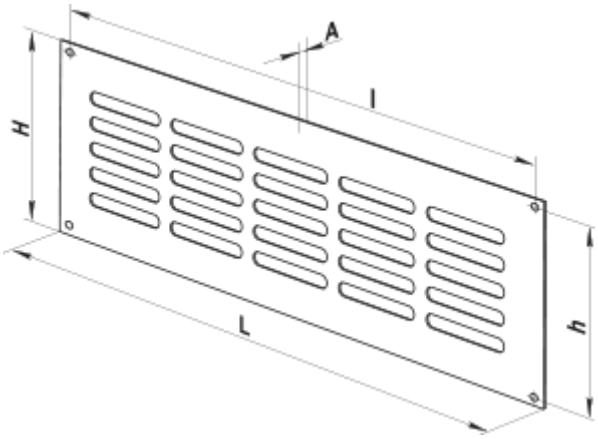
L	H	l	h	A
430	80	418	68	0.8