MVMP 70

Einreihige Metallgitter für Be- und Entlüftung

• Gehäusematerial: Coated steel

	Maßeinheit	MVMP 70

Abmessungen
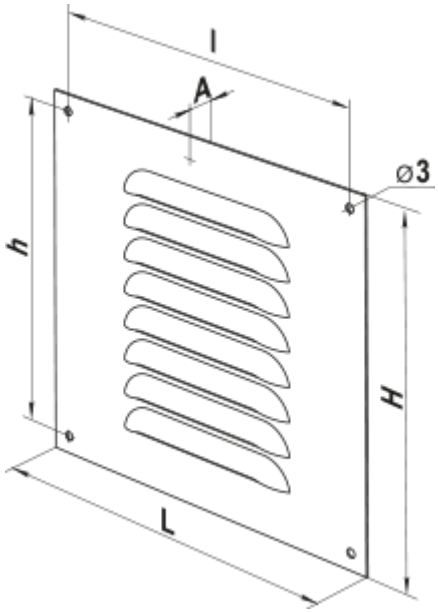
L	H	l	h	A
70	70	56	56	0.8