MVMPO 100x200

Einreihige umrandete metallgitter für be- und entlüftung

• Gehäusematerial: Coated steel

	Maßeinheit	MVMPO 100x200

Abmessungen
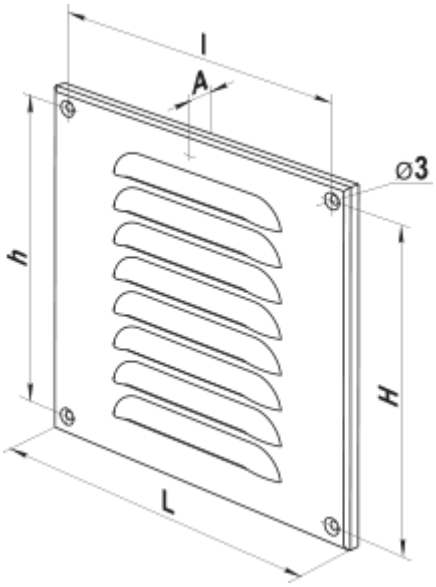
L	H	l	h	A
100	200	86	186	5.5