MVMPO 150x210

Einreihige umrandete metallgitter für be- und entlüftung

• Gehäusematerial: Coated steel

	Maßeinheit	MVMPO 150x210

Abmessungen
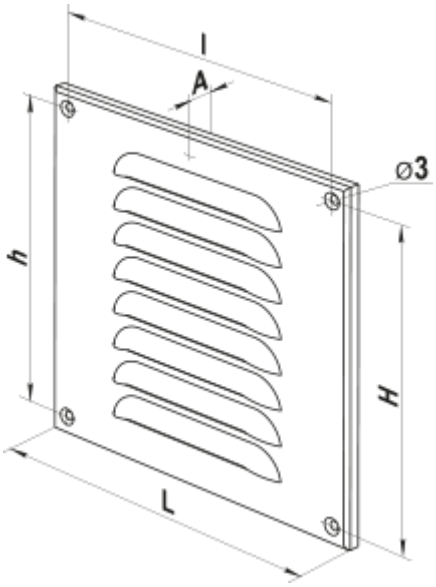
L	H	l	h	A
150	210	136	196	5.5