MVMPO 155 R



Einreihige, geflanschte, gerade, verstellbare Metallgitter mit Lamellen

- Gehäusematerial: Stahl
- Optionen für Gitter: Luftstromregler

	Maßeinheit	MVMPO 155 R

Abmessungen

L	H	l	h	A
155	155	132	132	9

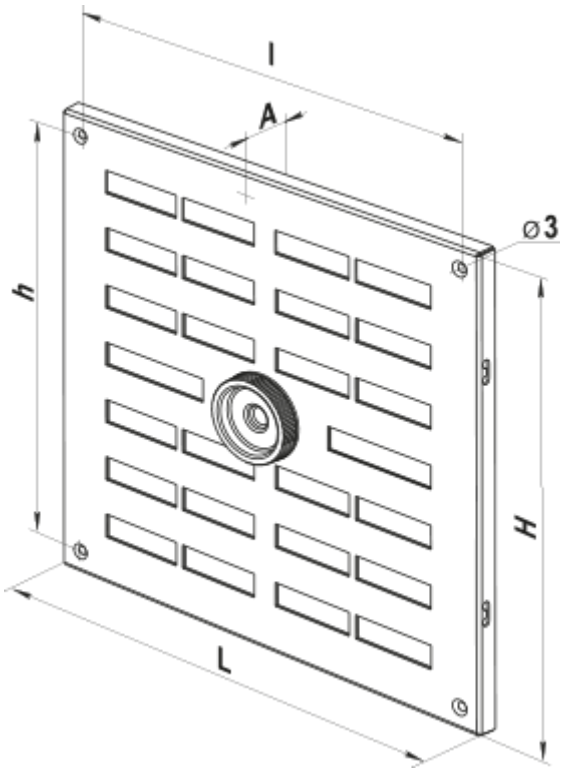
l
A
⌀3
h
H
L