MVMPO 160 R



Einreihige, geflanschte, gerade, verstellbare Metallgitter mit Lamellen

- Gehäusematerial: Stahl
- Optionen für Gitter: Luftstromregler

	Maßeinheit	MVMPO 160 R

Abmessungen

L	H	l	h	A
160	160	137	137	9

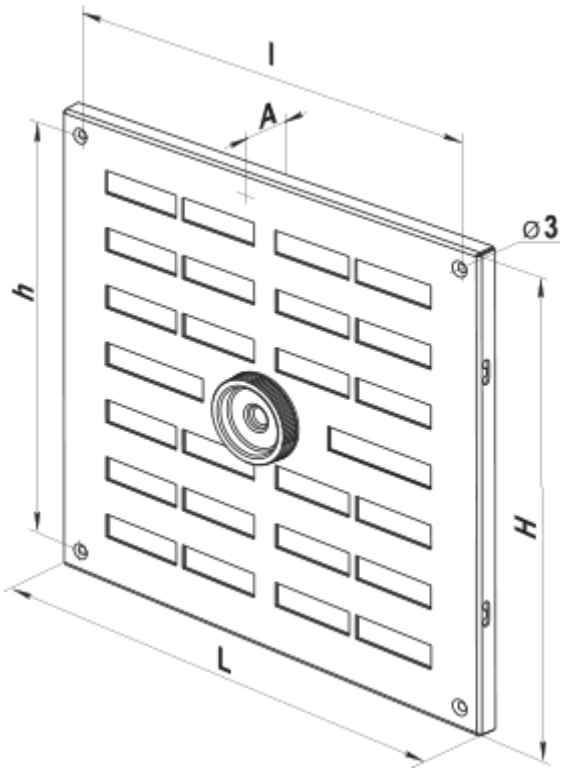
l
A
⌀3
h
H
L