MVMPO 240x165/2

Mehrreihige umrandete Metallgitter für Be- und Entlüftung

- Gehäusematerial: Coated steel

	Maßeinheit	MVMPO 240x165/2

Abmessungen

L	H	l	h	A
240	165	226	151	5.5

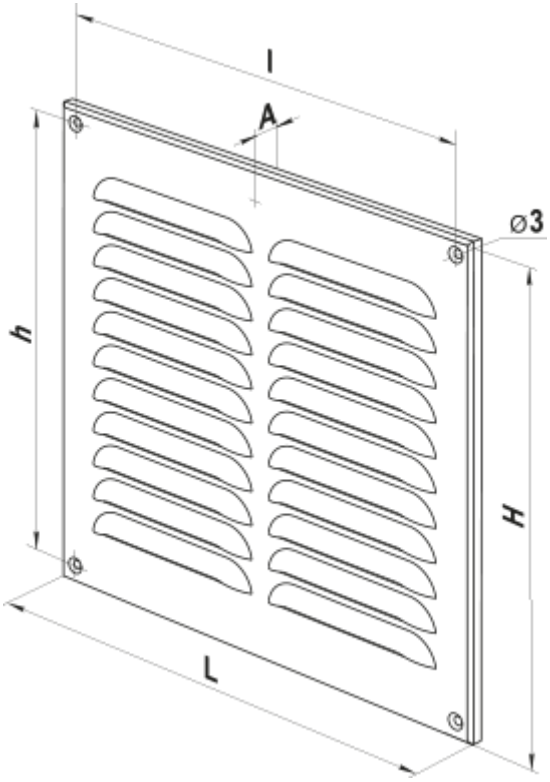
l
A
⌀3
h
H
L