MVMPO 250x140/2

Mehrreihige umrandete Metallgitter für Be- und Entlüftung

- Gehäusematerial: Coated steel

	Maßeinheit	MVMPO 250x140/2

Abmessungen

L	H	l	h	A
250	140	236	126	5.5

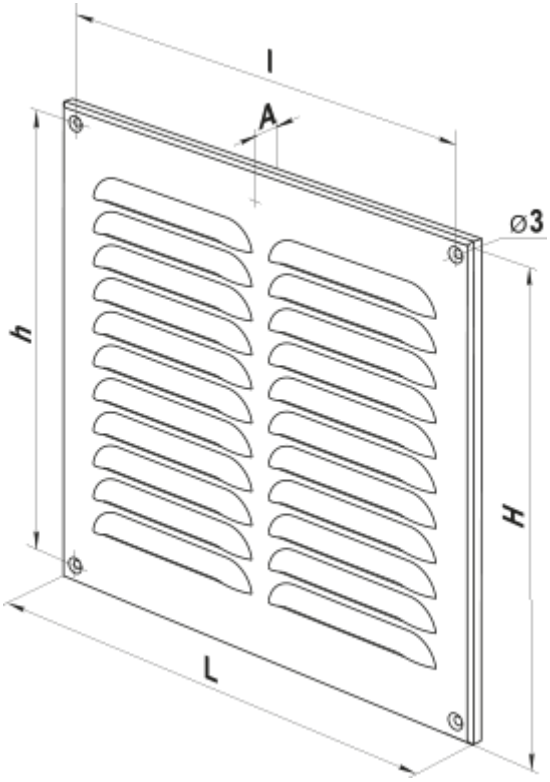
l
A
⌀3
h
H
L