MVMPO 250x300 R



Einreihige, geflanschte, gerade, verstellbare Metallgitter mit Lamellen

- Gehäusematerial: Stahl
- Optionen für Gitter: Luftstromregler

	Maßeinheit	MVMPO 250x300 R

Abmessungen

L	H	l	h	A
250	300	232	282	9

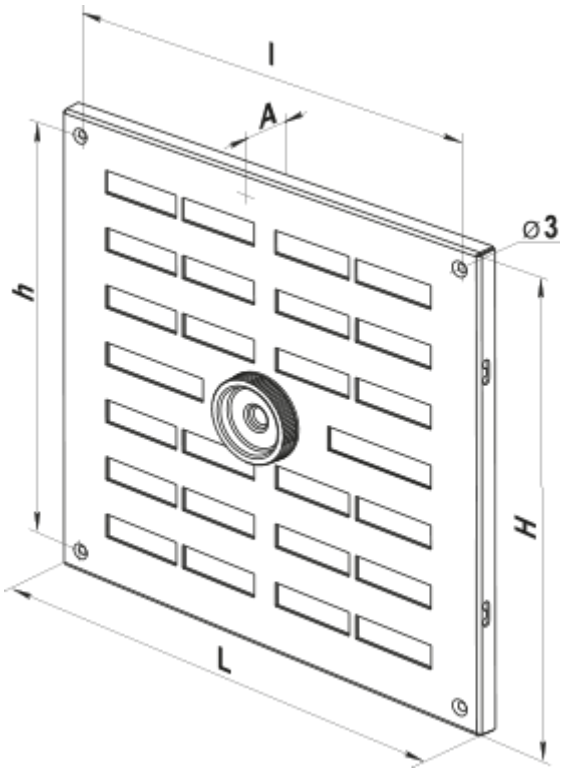
l
A
⌀3
h
H
L