MVMPO 300/3

Mehrreihige umrandete Metallgitter für Be- und Entlüftung

- Gehäusematerial: Coated steel

	Maßeinheit	MVMPO 300/3

Abmessungen

L	H	l	h	A
300	300	286	286	5.5

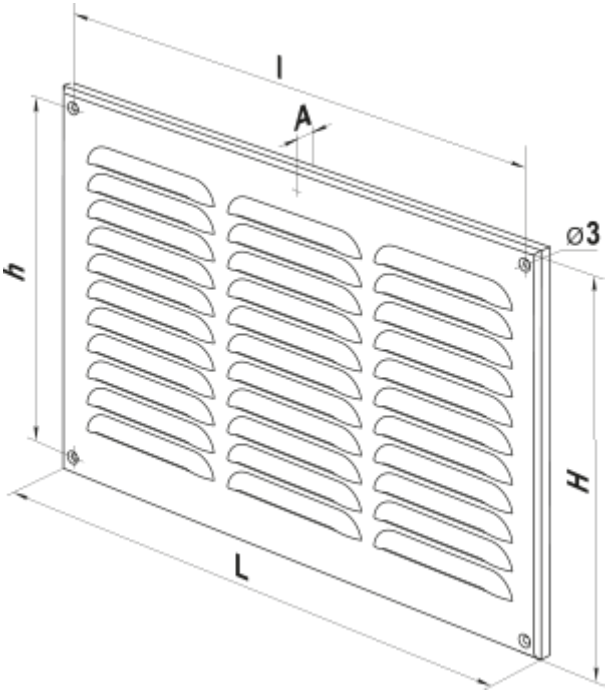
l
A
h
⌀3
H
L