MVMPO 300x200 R



Einreihige, geflanschte, gerade, verstellbare Metallgitter mit Lamellen

- Gehäusematerial: Stahl
- Optionen für Gitter: Luftstromregler

	Maßeinheit	MVMPO 300x200 R

Abmessungen

L	H	l	h	A
300	200	282	182	9

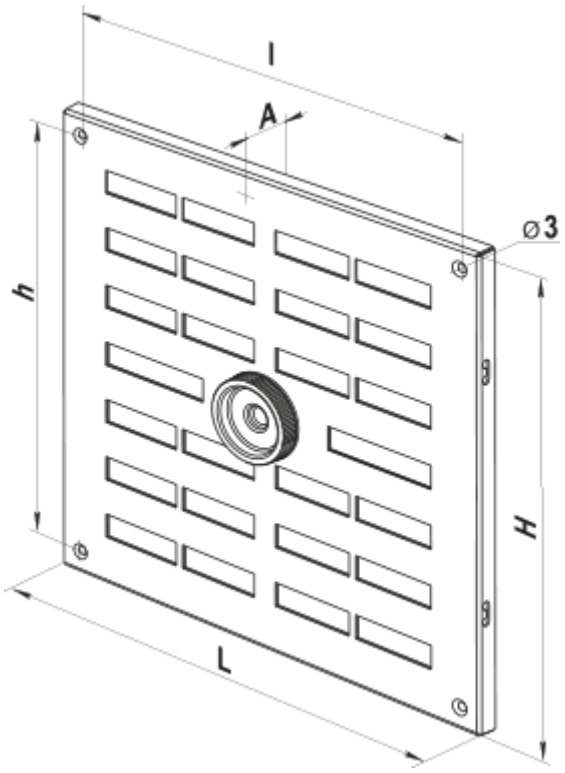
l
A
⌀3
h
H
L