MVMPO 300x75/3

Umrandete Schlitz-Metallgitter für Be- und Entlüftung

• Gehäusematerial: Steel

	Maßeinheit	MVMPO 300x75/3

Abmessungen
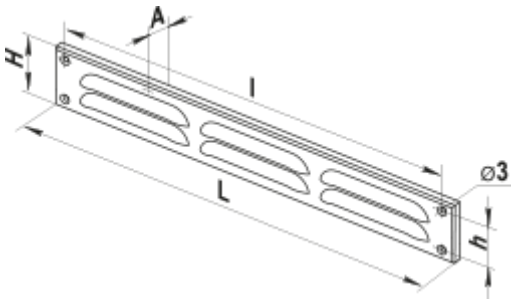
L	H	l	h	A
300	75	286	61	5.5