MVMPO 305x350/3

Mehrreihige umrandete Metallgitter für Be- und Entlüftung

- Gehäusematerial: Coated steel

	Maßeinheit	MVMPO 305x350/3

Abmessungen

L	H	l	h	A
305	350	291	336	5.5

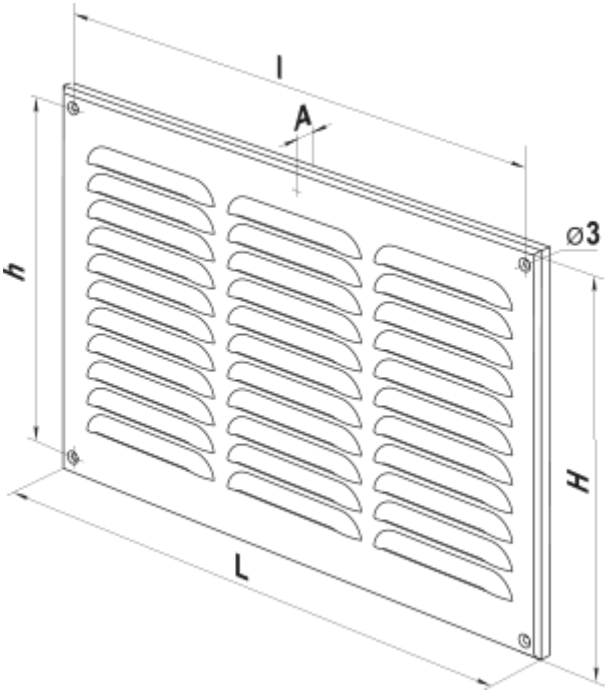
l
A
h
⌀3
H
L