# MVMPO 370x40/3

Umrandete Schlitz-Metallgitter für Be- und Entlüftung

- Gehäusematerial: Steel

| | Maßeinheit | MVMPO 370x40/3 |
|---|---|---|

## Abmessungen
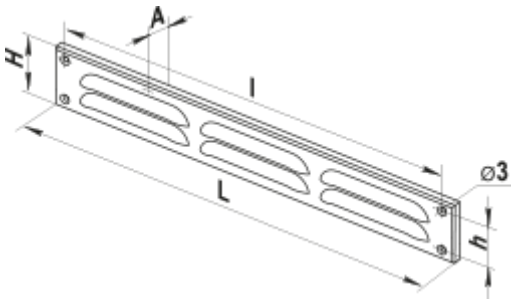
| L | H | l | h | A |
|---|---|---|---|---|
| 370 | 43 | 352 | 22 | 5.5 |