# MVMPO 400x300/4

Mehrreihige umrandete Metallgitter für Be- und Entlüftung

- Gehäusematerial: Coated steel

| | Maßeinheit | MVMPO 400x300/4 |
|---|---|---|

## Abmessungen

| L | H | l | h | A |
|---|---|---|---|---|
| 400 | 300 | 386 | 286 | 5.5 |

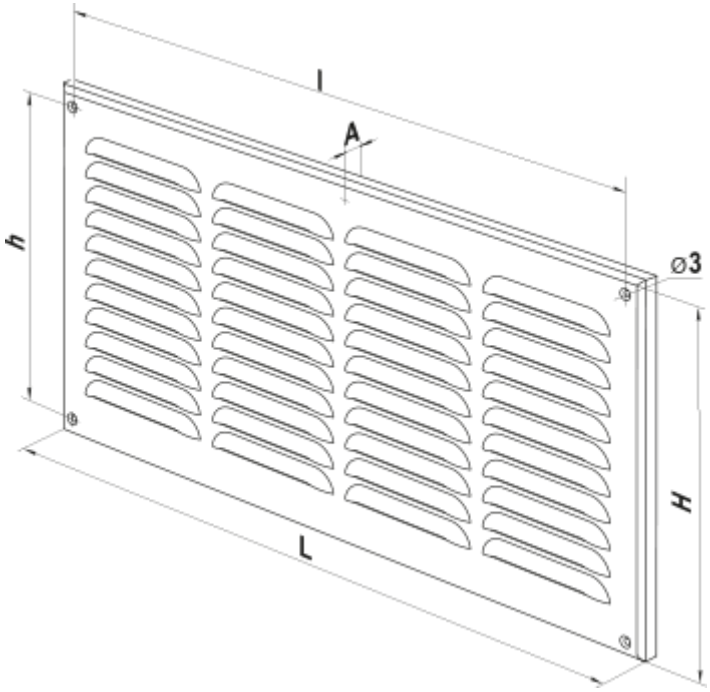
l
A
h
⌀3
H
L