MVMPO 400x500/4

Mehrreihige umrandete Metallgitter für Be- und Entlüftung

- Gehäusematerial: Coated steel

	Maßeinheit	MVMPO 400x500/4

Abmessungen

L	H	l	h	A
400	500	386	486	5.5

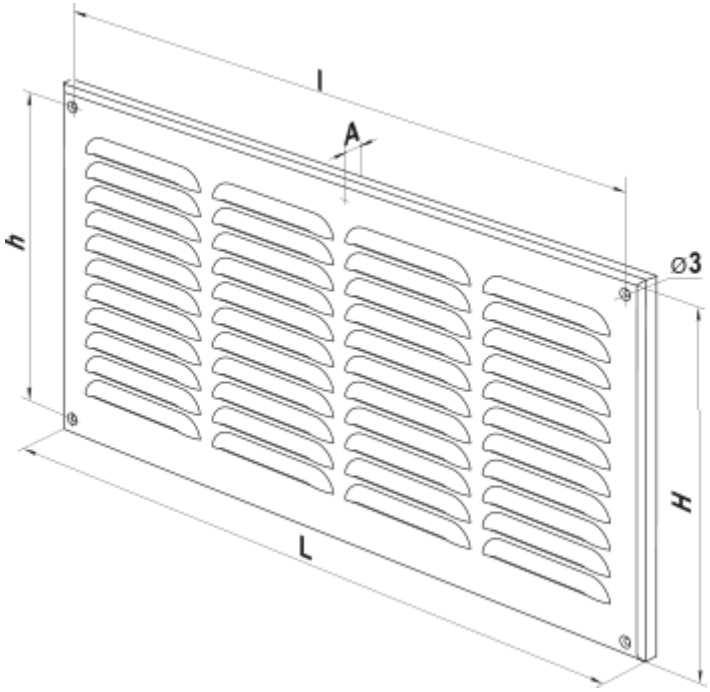
l
A
h
⌀3
H
L