MVMPO 450x500/4

Mehrreihige umrandete Metallgitter für Be- und Entlüftung

- Gehäusematerial: Coated steel

	Maßeinheit	MVMPO 450x500/4

Abmessungen

L	H	l	h	A
450	500	436	486	5.5

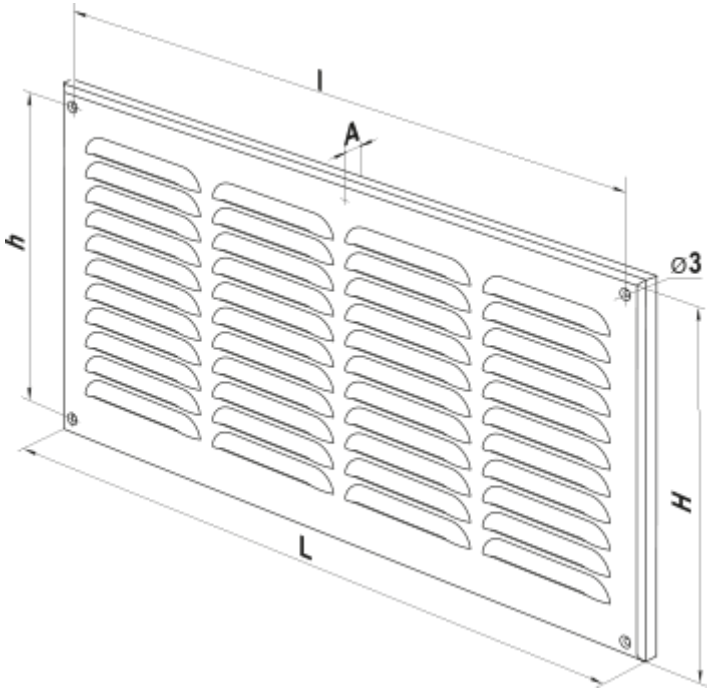
l
A
h
⌀3
H
L