NHN 1350x400

Kombiniertes Lüftungsgitter mit feststehenden horizontalen Lamellen

- Gehäusematerial: Plastic

	Maßeinheit	NHN 1350x400

Abmessungen
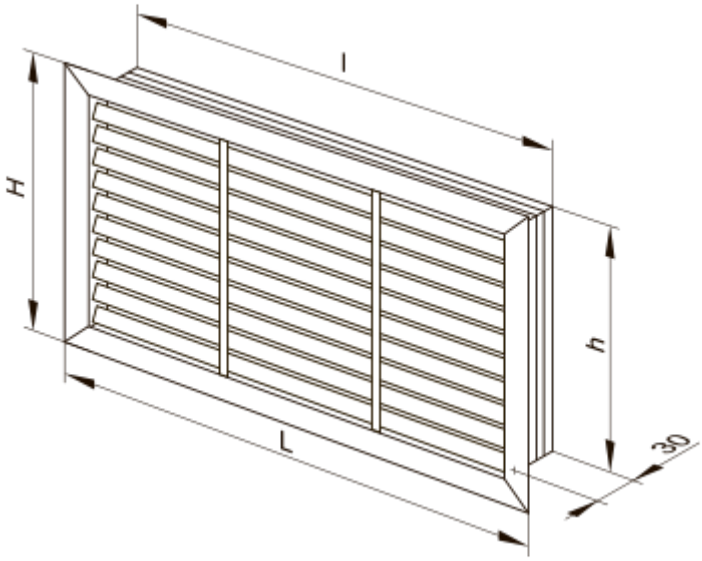
H	L	h	l
392	1364	378	1350