# NHN 1500x450

Kombiniertes Lüftungsgitter mit feststehenden horizontalen Lamellen

• Gehäusematerial: Plastic

| | Maßeinheit | NHN 1500x450 |
|---|---|---|

## Abmessungen
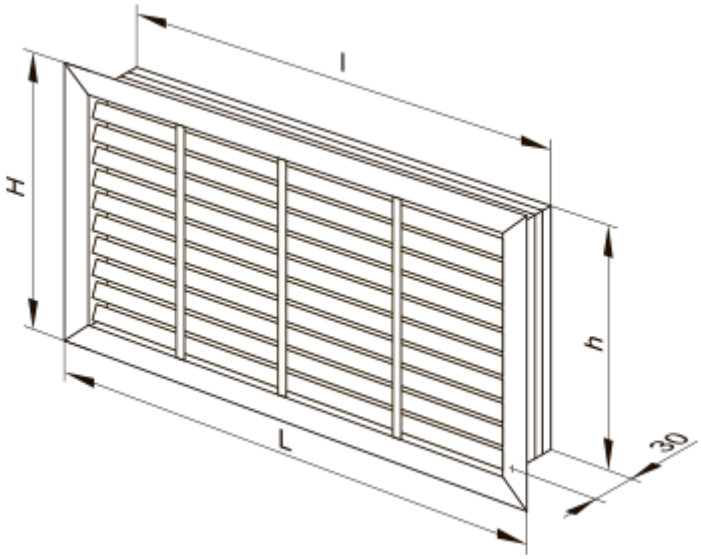
| H | L | h | l |
|---|---|---|---|
| 452 | 1514 | 438 | 1500 |